型号	P3S-C15A213ST
料号	10710010A00065

电机规格	
额定功率(W)	1500
额定电压(V)	220
额定转矩(Nm)	7.16
最大转矩(Nm)	21.5
额定电流(Arms)	7.56
最大电流(Arms)	22.1
额定转速(rpm)	2000
最大转速(rpm)	3000
频率(Hz)	167
转动惯量($x10^{-4}kg.m^2$)	19.6
线电阻(Ω)	0.736±5%
线电感(mH)	5.32±20%
LQ	2.955±20%
LD	2.365±20%
线反电势(V/1000rpm)	63.21±8%
转矩常数(Nm/Arms)	0.947
电气时间常数(ms)	7.228
极对数	5
绝缘等级	Ins F
防护等级	IP 67
重量(kg)	7.4
单体包装重量(kg)	8.4
集合包装数量(Pcs)	N/A
集合包装重量(kg)	N/A
编码器规格	
类型	光编
单圈分辨率	23bit
多圈计数容量	16bit

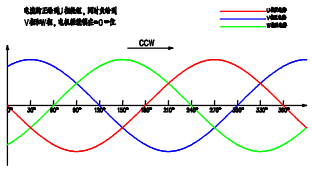

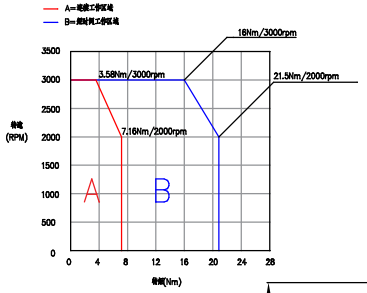

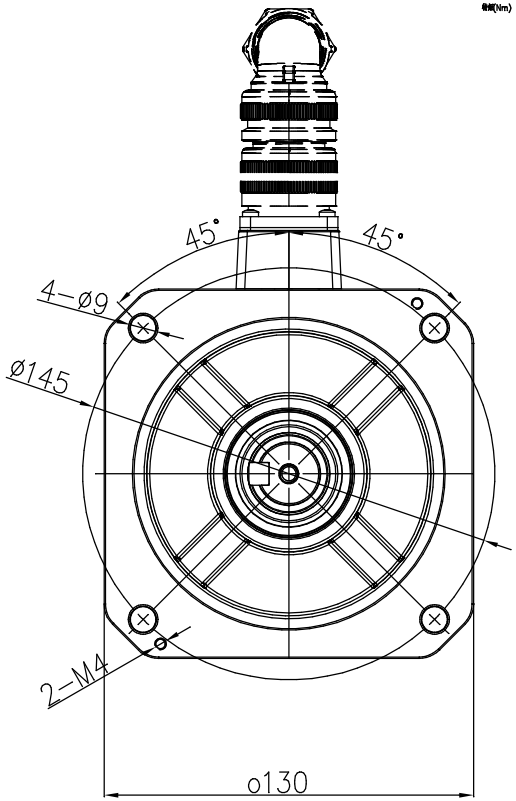

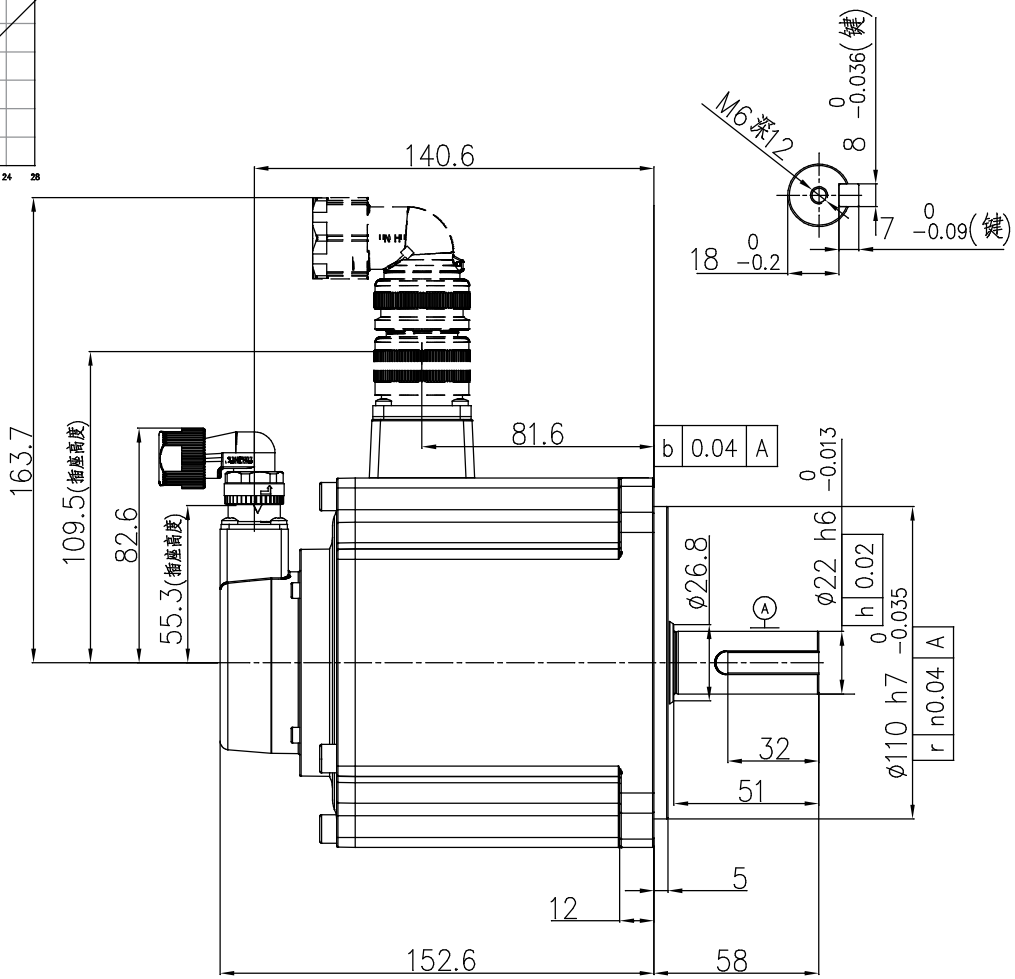

动力连接器定义	
A	U
B	V
C	W
D	PE

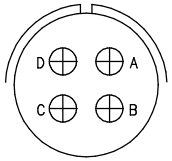

信号连接器定义	
1	DATA+
2	DATA-
6	BAT+
5	BAT-
4	+5V
9	0V
10	FG

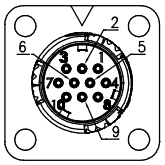

零件代号

借(通)用件登记

插图

插校

旧底图总号

底图总号

签字

日期

SERVOTRONIX always in motion

阶段标记	重量	比例	材质
A			名称 高创旋转伺服电机
第一角法			料号
共 1 张 第 1 张	版本 A0		责任